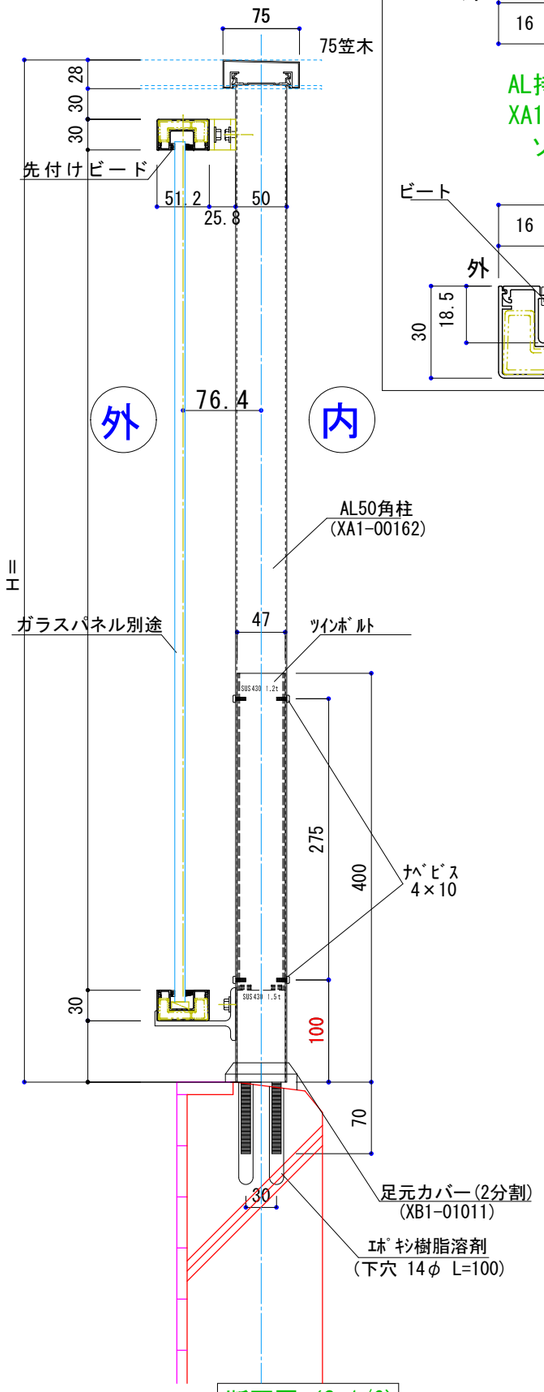

断面図 (S=1/6)

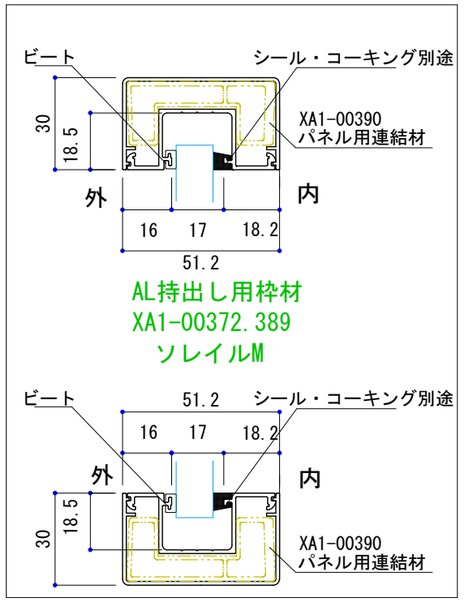

AL持出し用枠材
XA1-00372.389
ソレイルM

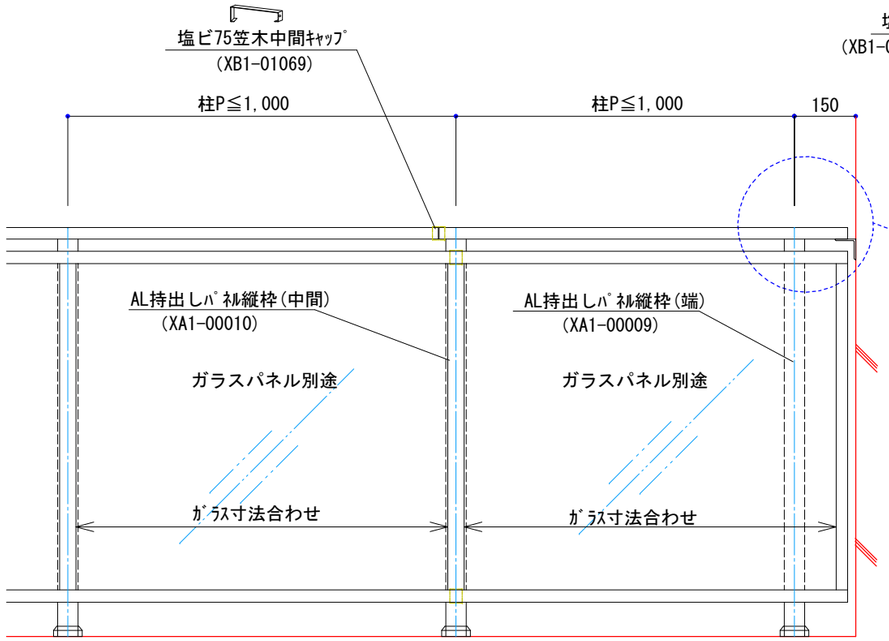

姿図 S=1/15

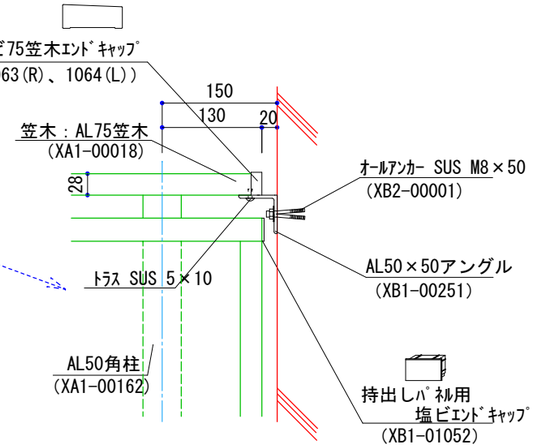

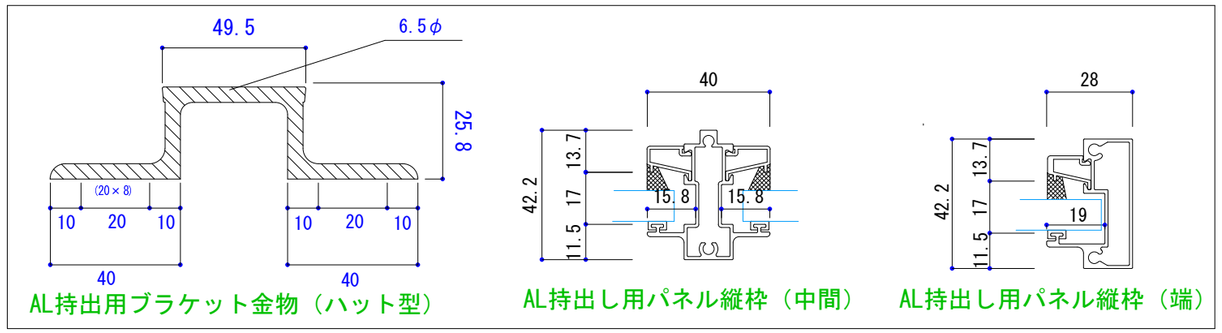

AL持出用ブラケット金物（ハット型）　AL持出し用パネル縦枠（中間）　AL持出し用パネル縦枠（端）

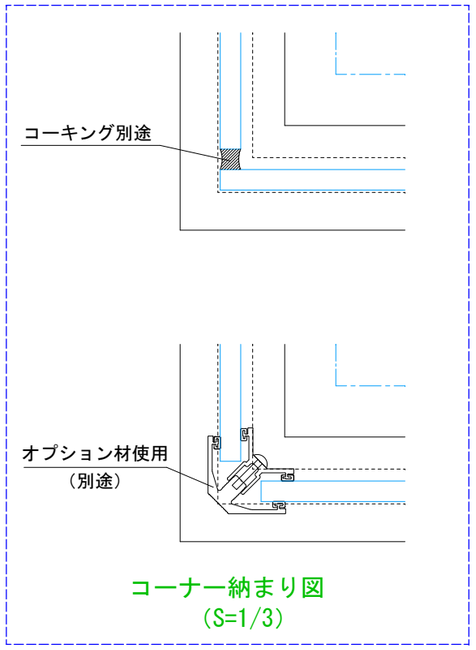

コーナー納まり図
(S=1/3)

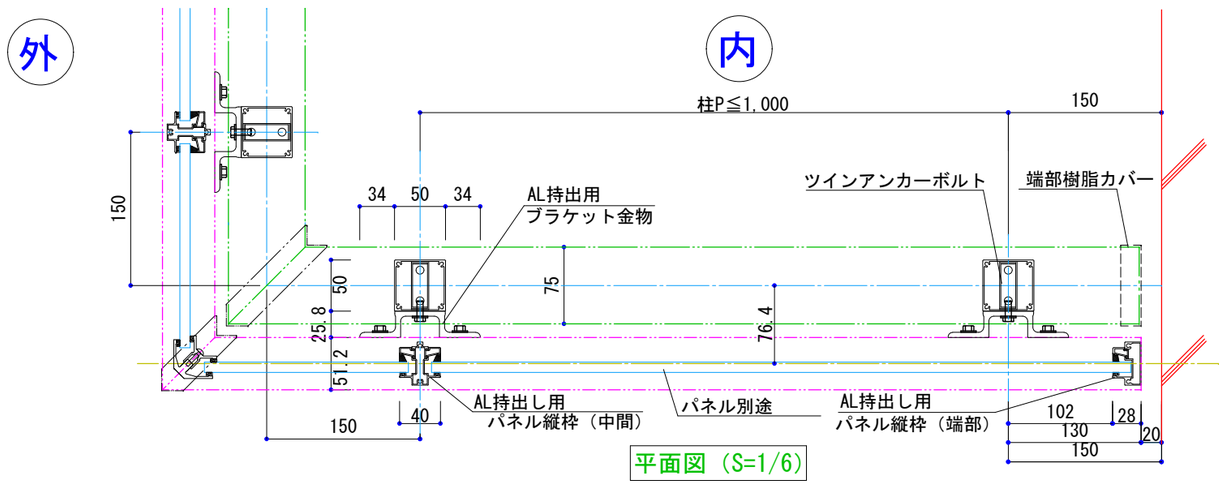

平面図 (S=1/6)

色：

躯体：　足元：No. 27

株式会社　ポイントレール

国土交通大臣許可
（般－17）第18800号

御確認	設計	担当	作図	縮尺	工事名称	図面番号
			菊地	1/6, 1/15		*
				設計年月日 2016.05.03	図面名 ソレイルM（4辺支持持出し手摺タイプ）	NO.