躯体：RC

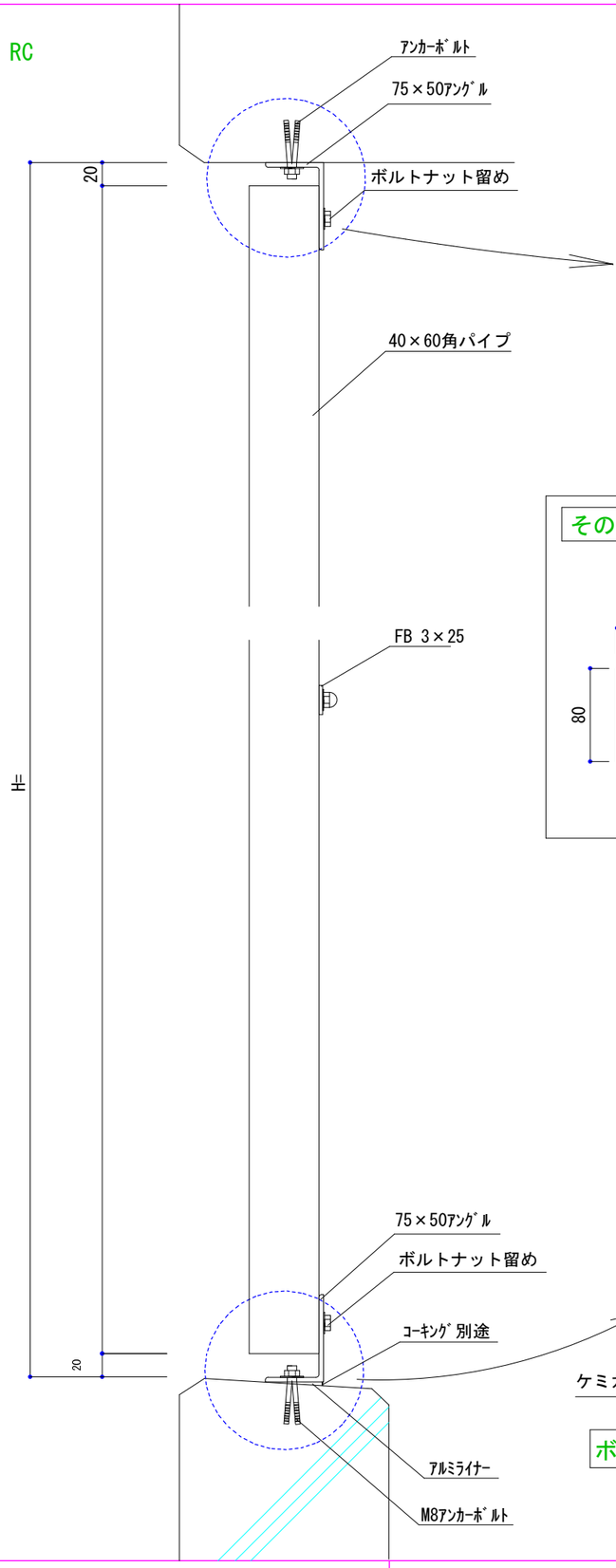

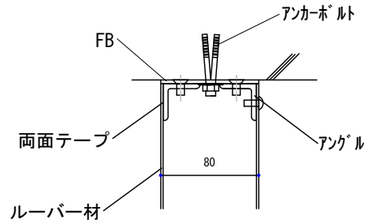

隙間をなくしたい場合の施工例

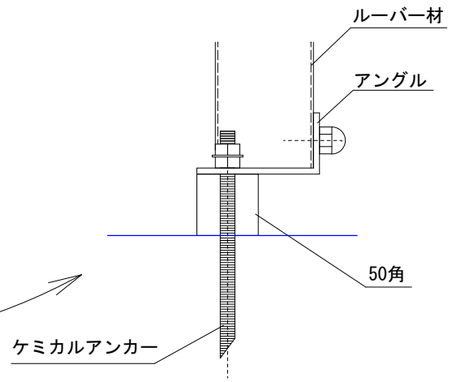

ボルトを見せたくない場合の施工例

その他のルーバー材

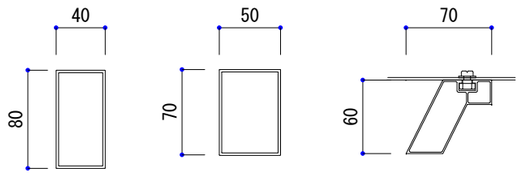

※その他、特注品も賜っております。ご相談下さい。

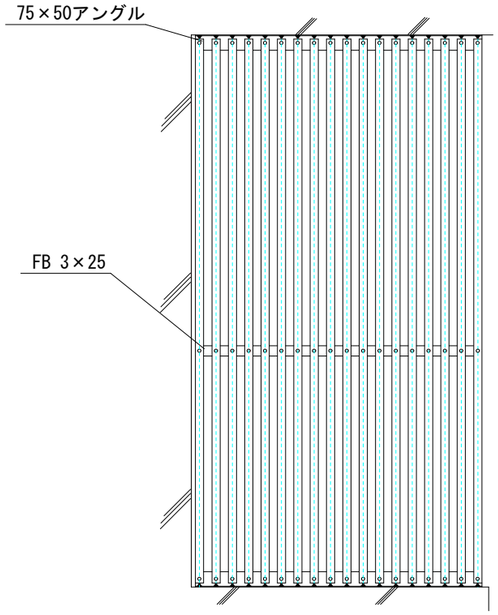

姿図 1/30

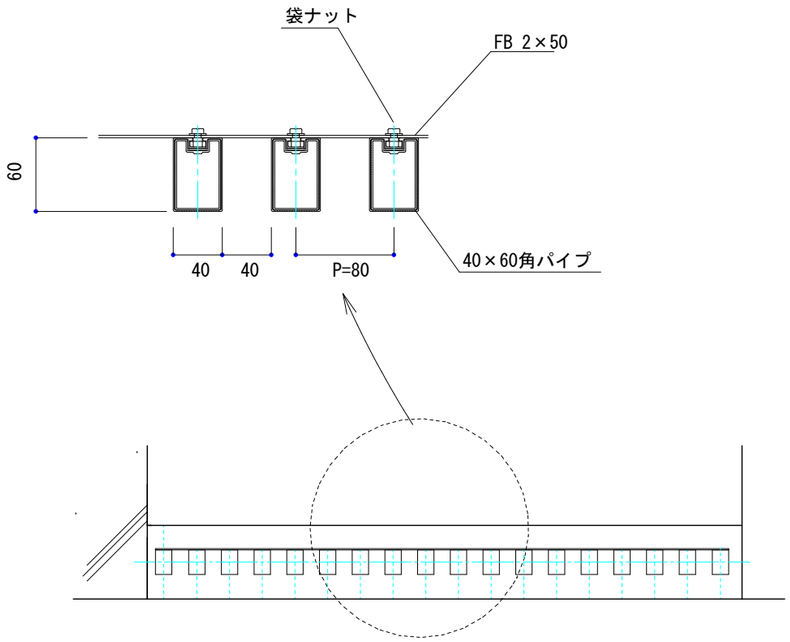

色：

株式会社 ポイントレール

国土交通大臣許可
（般－２２）第１８８００号

御確認	設計	担当	作図	縮尺 1/15（平面図） 1/5（断面図）	工事名称	図面番号
				設計年月日 2011.08.04	図面名 シエル（目隠しルーバー）	* NO.